

ZENITH IP65R X2

Código artículo	86.D284.0433.01
Tipo de producto	Indoor
Categoría	Downlights
Familia	ZENITH
Subfamilia	ZENITH IP65R X2
Pictograms	

Dimensions	
Product dimensions (mm)	Φ79X140xH75mm

Producto	
Potencia real (W)	2X7
Flujo luminoso real (lm)	2X560
Eficacia luminosa (lm/W)	80
Ángulo de apertura	36
Tiempo de vida	50000 h L80B10
IP	65
U. G. R	19
Equipo	DALI
Temperatura de color (K)	4000
Consistencia de color (SDCM)	SDCM3
CRI	90

Esquema

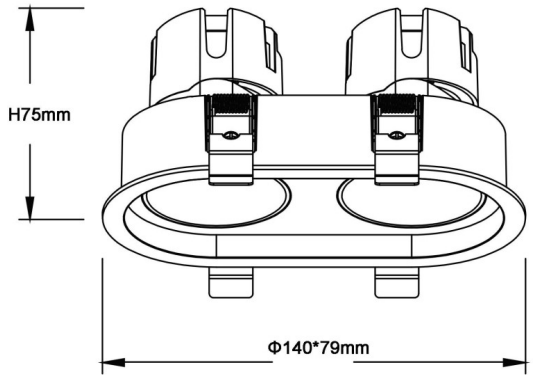

Curva fotométrica

